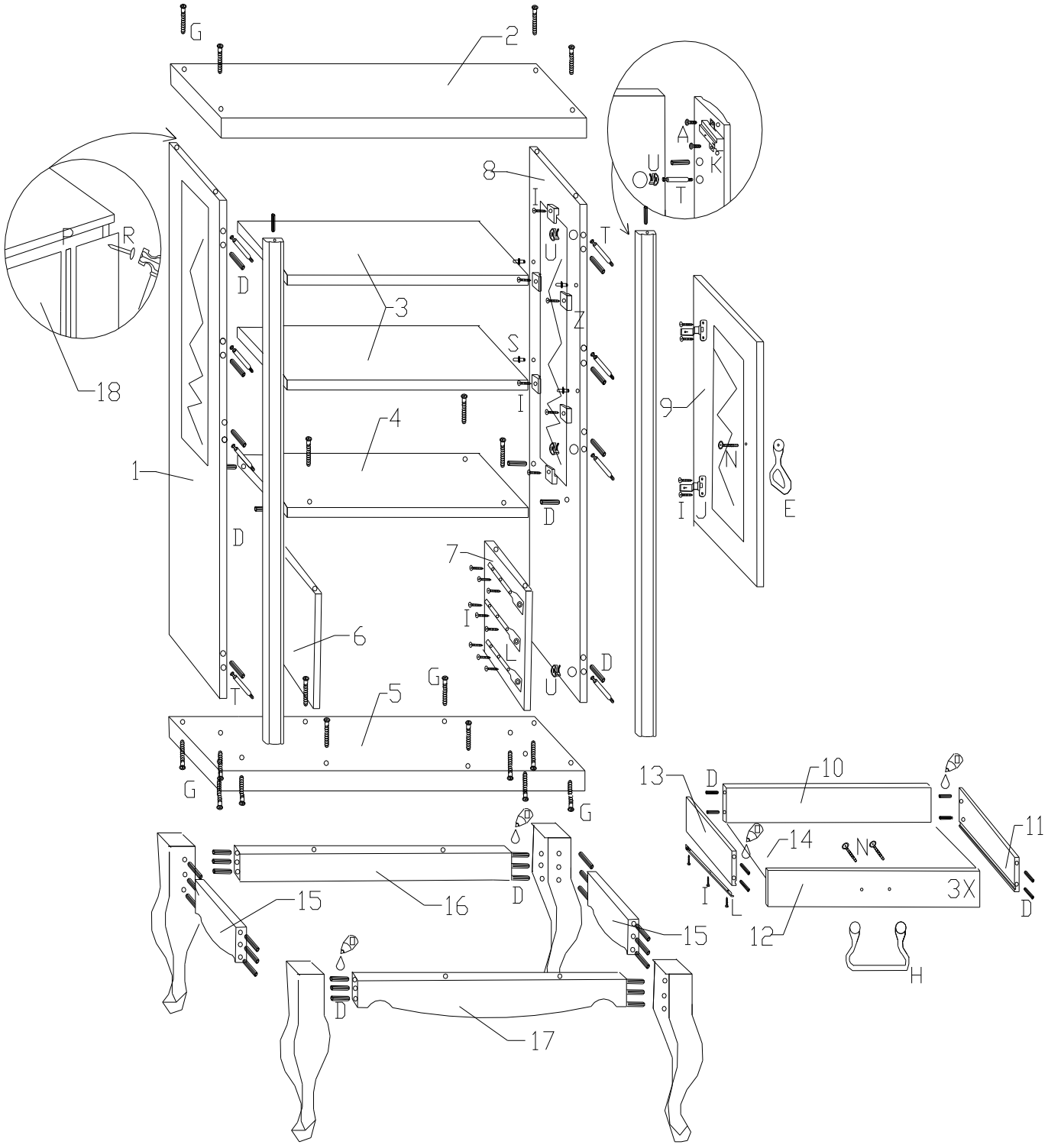
# DIANA DA-4


G
2
A
K
U
T
8
I
T
U
Z
P
R
D
3
S
I
18
9
4
N
1
I
J
E
D
D
7
I
L
6
G
D
U
T
5
G
G
13
D
10
11
14
N
3X
I
L
D
12
H
15
16
D
15
D
17

| | | |