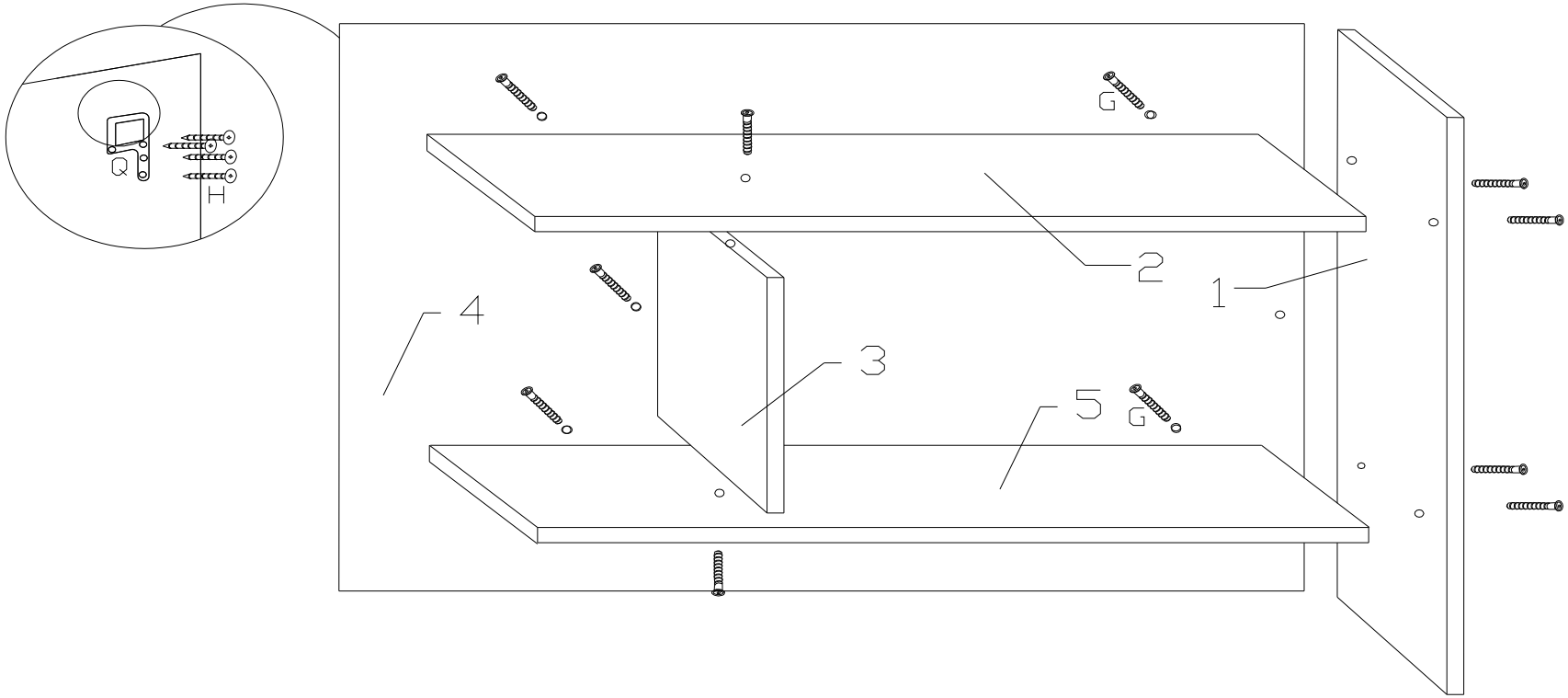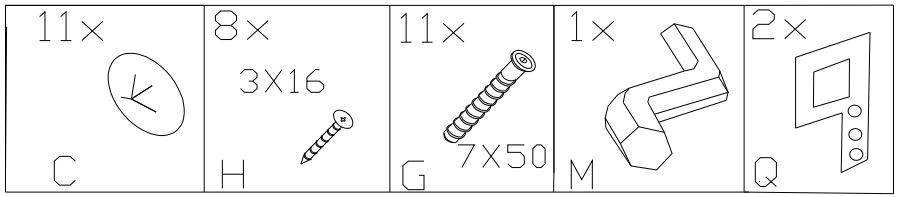VENUS VN-18